fondital

BE INNOVATIVE

exclusivo SUPER D3

RU

АЛЮМИНИЕВЫЙ РАДИАТОР

exclusivo SUPER D3

Низкая тепловая инерция

Низкое содержание воды

Универсальность

Простота хранения и установки

16 bar **Максимальное рабочее давление**

3 международных патента

Батареи	500: от 4 до 14 элементов **"Лого Fondital"** от 6 элементов
Цвета	Белый RAL 9010
Максимальное рабочее давление	16 бар
Испытательное давление	24 бар
Максимальная рабочая температура	120 °C
Значения Ph	7-8

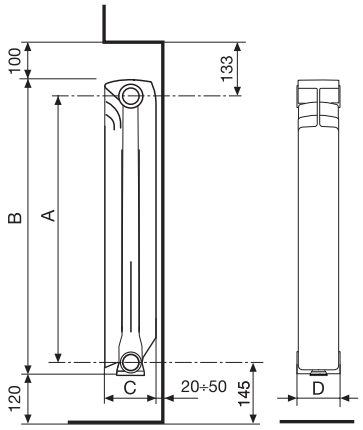

РАЗМЕРЫ УКАЗАНЫ В МИЛЛИМЕТРАХ

Модель	Код	Глубина	Высота	Межосевое расстояние	Ширина	Диаметр соединений	Содержание воды	Теплоотдача ΔT 70	Степень	Вес секции
		(C) мм	(B) мм	(A) мм	(D) мм	дюймы	литры/ секция	Вт/секция	n	кг/секция
500/100	R710034I	97	556	500	80	G1	0,26	193	1,2673	1,15

Технические данные подтверждены в соответствии с ГОСТ 31311-2005
Характерное уравнение для расчета мощности радиатора при различных ΔT: $\Phi = \Phi_0 \times (\Delta T / \Delta T_0)^n$; где: Φ_0 - тепловая мощность одной секции радиатора при стандартном температурном напоре 70°C; ΔT – температурный проектный напор; ΔT_0 – стандартный температурный напор 70°C; n – степень характеризующая тепловые характеристики радиатора.

Радиатор **Exclusivo Super D3** обеспечен **10-летней** гарантией с даты установки (но не более **12 лет** со дня продажи) на все виды производственных дефектов при условии, что установка произведена квалифицированным специалистом с соблюдением всех требований действующих норм монтажа и рекомендаций производителя по установке и эксплуатации, а также при правильном обслуживании.

Uff. Pubb. Fondital CTC 03 P 647 - 01 | Novembre 2024 (11/2024)

ООО «ФОНДИТАЛЬ» 398010, Россия, Липецкая обл., Грязинский р-н, г. Грязи, тер. ОЭЗ ППТ «Липецк», стр 53
Тел. +7 4742 721 700 – e-mail: info@fondital.ru www.fondital.ru