fondital

BE INNOVATIVE

Calidor SUPER B4

RU

АЛЮМИНИЕВЫЙ РАДИАТОР

Calidor SUPER B4

- **Низкая тепловая инерция**
- **Низкое содержание воды**
- **Универсальность**
- **Простота хранения и установки**
- **16 bar** **Максимальное рабочее давление**
- **3 международных патента**

ГАРАНТИЯ 10 ЛЕТ WARRANTY

Батареи	500/350: от 4 до 14 элементов **Гравировка "Лого Fondital"** от 6 элементов
Цвета	Белый RAL 9010
Максимальное рабочее давление	16 бар
Испытательное давление	24 бар
Максимальная рабочая температура	120 °C
Значения Ph	7-8

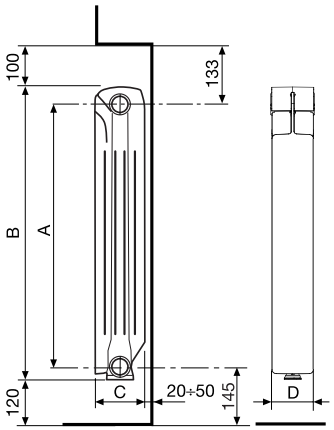

РАЗМЕРЫ УКАЗАНЫ В МИЛЛИМЕТРАХ

Модель	Код	Глубина	Высота	Межосевое расстояние	Ширина	Диаметр соединений	Содержание воды	Теплоотдача ΔT 70	Степень	Вес секции
		(C) мм	(B) мм	(A) мм	(D) мм	дюймы	литры/ секция	Вт/секция	n	кг/секция
350/100	R690014I	97	407	350	80	G1	0,20	146	1,2448	1,01
500/100	R690034I	97	558	500	80	G1	0,26	210	1,2740	1,26

Технические данные подтверждены в соответствии с ГОСТ 31311-2005
Характерное уравнение для расчета мощности радиатора при различных ΔT: $\Phi = \Phi_0 \times (\Delta T / \Delta T_0)^n$; где: Φ_0 - тепловая мощность одной секции радиатора при стандартном температурном напоре 70°C; ΔT – температурный проектный напор; ΔT_0 – стандартный температурный напор 70°C; n – степень характеризующая тепловые характеристики радиатора.

Радиатор **Calidor Super B4** обеспечен **10-летней** гарантией с даты установки (но не более **12 лет** со дня продажи) на все виды производственных дефектов при условии, что установка произведена квалифицированным специалистом с соблюдением всех требований действующих норм монтажа и рекомендаций производителя по установке и эксплуатации, а также при правильном обслуживании.

Uff. Pubb. Fondital CTC 03 P 645 - 01 | Novembre 2024 (11/2024)

ООО «ФОНДИТАЛЬ» 398010, Россия, Липецкая обл., Грязинский р-н, г. Грязи, тер. ОЭЗ ППТ «Липецк», стр 53
Тел. +7 4742 721 700 – e-mail: info@fondital.ru www.fondital.ru